Vitalfarco
HAIR COSMETICS

ORGANIGRAMMA

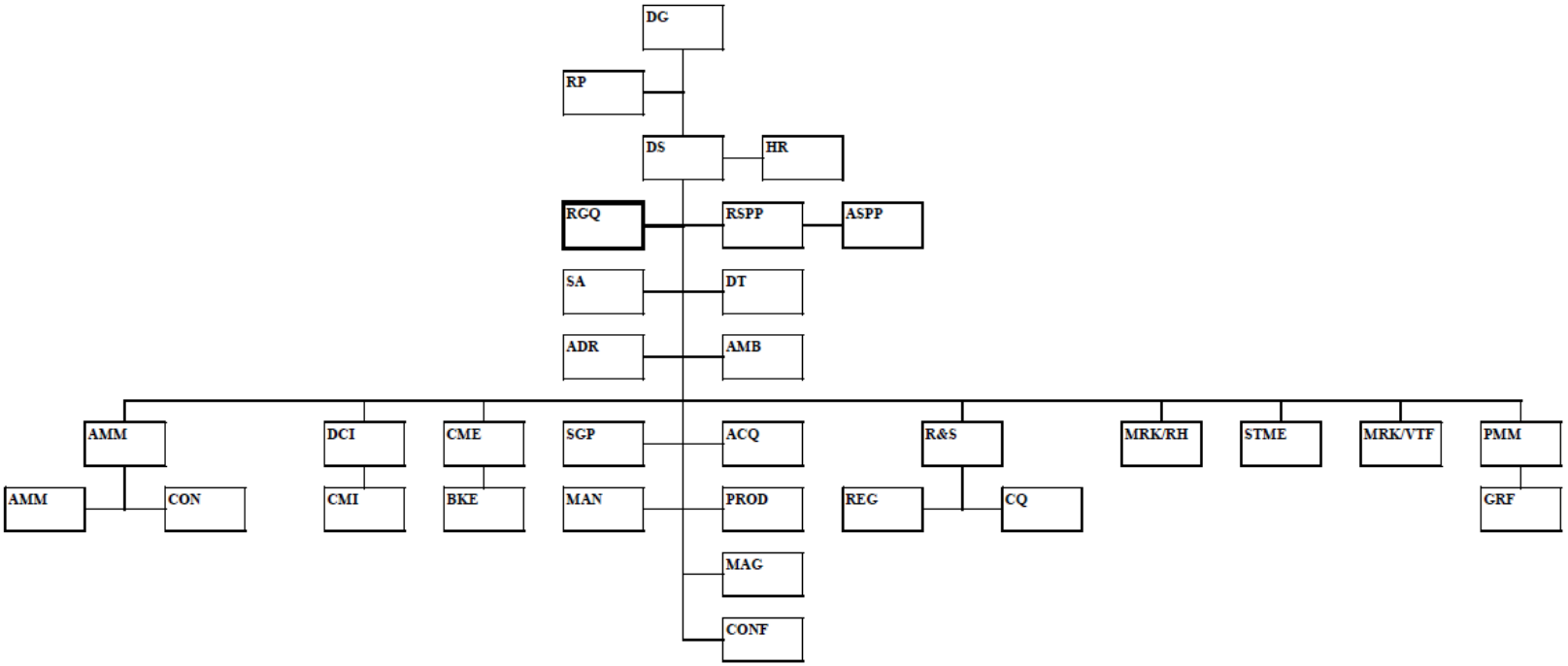

ACQ	ACQUISTI
ADR	TRASPORTO MERCI PERICOLOSE
AMB	TECNICO AMBIENTALE
ASPP	ADDETTO SERVIZIO PREVENZIONE E PROTEZIONE
BKE	BACK OFFICE ESTERO
CME	COMMERCIALE ESTERO
CMI	COMMERCIALE ITALIA
CON	CONTABILITA'
CONF	CONFEZIONE
CQ	CONTROLLO QUALITA'
DCI	DIREZIONE COMMERCIALE ITALIA
DG	DIREZIONE GENERALE
DS	DIRE
DT	DIRE
GRF	GRAFICA
HR	RISORSE UMANE
MAG	MAGAZZINO
MAN	MANUTENZIONE
MRK/RH	MARKETING ROVERHAIR
MRK/VTF	MARKETING VITALFARCO
PMM	PRODUCT MANAGER
PROD	PRODUZIONE
R&S	RICERCA E SVILUPPO
REG	AFFARI REGOLATORI
RGQ	**QUALITA'**
RP	PERSONA RESPONSABILE
RSPP	RESPONSABILE SERVIZIO PREVENZIONE E PROTEZIONE
SA	VALUTATORE SICUREZZA PRODOTTO
SGP	SERVIZI GENERALI PRODUZIONE
STME	SENIOR TRADE MARKETING/ EDUCATION MANAGER

Vitalfarco Srl - Via Canova 8/10 - 20094 Corsico (Mi) - Italy
Tel. +39 02 36526956 - www.vitalfarco.com - info@vitalfarco.com
C.F / P.IVA IT 01518680150 - R.E.A. MI 776475 - Cap. Soc. 104.000,00 i.v.